Draufsicht / top view

Seitenansicht / side view

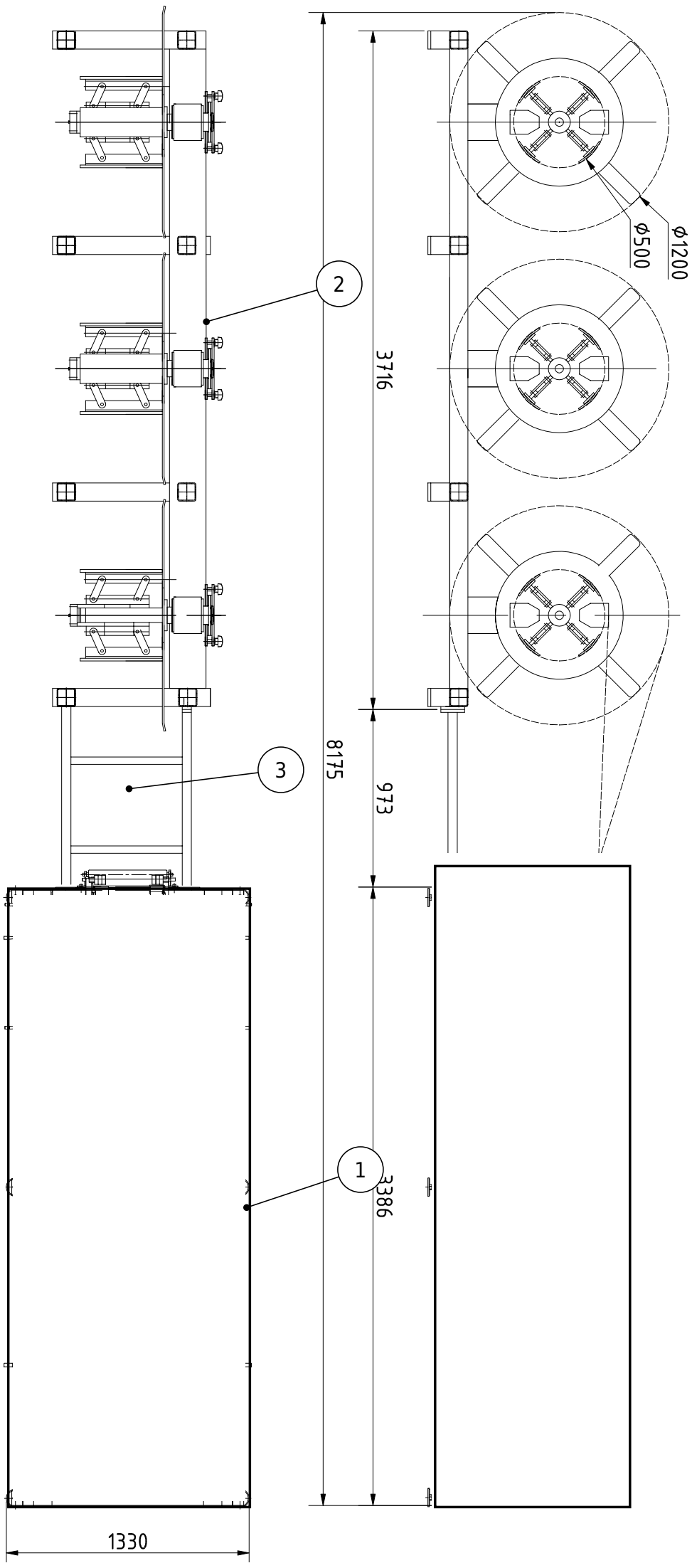

Pos.	Teileliste / Parts list
1	Schalldämpferkulissenmaschine APS Ultra: Einlauf, Klinken, Perforieren, Sicken, Profilieren, Schneiden Attenuator pod system APS Ultra: infeed, notching, perforating, beading, roll forming, cutting **4,5 kW · 400 V · 50 Hz · 3/N/PE · CEE 16 A**
2	Abwickelhaspeln, hier drei (Coil-Ø bis 1.200 mm, innen 500 mm) Decoilers, here three (coil Ø up to 1,200 mm, inner 500 mm)
3	Bandlauf von der Haspel zur Anlage Strip path from decoiler to line

Hinweise / Notes

– Alle Maße in mm. Aufstellung beispielhaft, den Plan für Ihre Halle stimmen wir mit Ihnen ab.
All dimensions in mm. Example layout; we agree the plan for your hall with you.

– Links Draufsicht, rechts Seitenansicht; Details innerhalb der Anlage ausgeblendet. Platz für Bedienung und Entnahme einplanen.
Left: top view, right: side view; details inside the line hidden. Allow space for operation and removal.

Wammes Machinery LW GmbH
Industriepark 14 a · 56291 Wiebelsheim · Germany
+49 6766 961-630 · sales@wammesmachinery.com
www.wammesmachinery.com

Benennung / Title

Schalldämpferkulissenmaschine APS Ultra

Aufstellplan, mit drei Haspeln / layout plan, with three decoilers

Zeichnungsnummer / Drawing no.	Stand / Issue	Blatt / Sheet	Format
WAMMES Layout APS Ultra	21.11.2026	1/1	A3
Aufstellfläche L × B / Floor space	Gewicht / Weight	Maßstab / Scale	
8.175 × 1.330 mm	ca. 2.000 kg	ohne, Maße in mm	
Grundlage / Based on	Sprache / Language	Erstellt / Created	
Layout MC, WAMMES 10.11.2025	DE / EN	WAMMES	

Schutzvermerk nach ISO 16016 beachten. Weitergabe sowie Vervielfältigung dieser Unterlage, Verwertung und Mitteilung ihres Inhalts nicht gestattet, soweit nicht ausdrücklich zugestanden. / Refer to protection notice ISO 16016. Not to be passed on, copied or used without the express consent of Wammes Machinery LW GmbH.